комната

Пермский край, Добрянка, Советская ул., 76

Метро:

1 350 000 □

29 095 □ за м²



Общая информация:

Этаж:	4 / 5
Тип дома:	вторичка, панельный дом
Тип продажи:	свободная
Общая площадь:	46.4 м²
Площадь комнат:	—
Жилая площадь:	12.4 м²
Площадь кухни:	8.0 м²
Санузел:	—
Балкон:	—
Лифт:	—
Вид из окна:	—
Телефон:	нет

В квартире:

✗ Телефон

Представитель: **Представитель: ID 93270357**

Продаётся половина двухкомнатной квартиры ленинградского проекта, прямая, в центре города. Второй собственник другой комнаты-пенсионерка, спокойная и чистоплотная. Хорошая инфраструктура: в шаговой доступности школы, садики, множество магазинов, дворец культуры. Взрослые собственники. Чистая продажа. Помогу с оформлением ипотеки.

Ссылка на объявление: https://www.cian.ru/sale/flat/288751272

© 2012 - 2026 ЦИАН. Крупнейшая и самая достоверная база данных по аренде и продаже жилой, коммерческой и загородной недвижимости - www.cian.ru

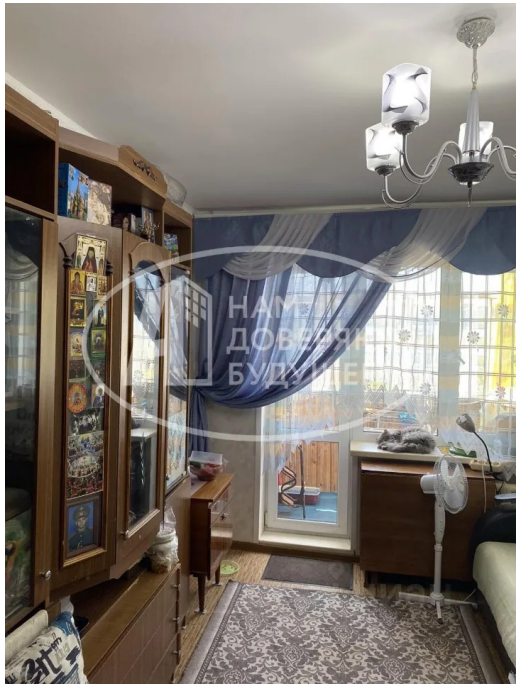



© 2012 - 2026 ЦИАН. Крупнейшая и самая достоверная база данных по аренде и продаже жилой, коммерческой и загородной недвижимости - www.cian.ru









© 2012 - 2026 ЦИАН. Крупнейшая и самая достоверная база данных по аренде и продаже жилой, коммерческой и загородной недвижимости - www.cian.ru









© 2012 - 2026 ЦИАН. Крупнейшая и самая достоверная база данных по аренде и продаже жилой, коммерческой и загородной недвижимости - www.cian.ru









© 2012 - 2026 ЦИАН. Крупнейшая и самая достоверная база данных по аренде и продаже жилой, коммерческой и загородной недвижимости - www.cian.ru



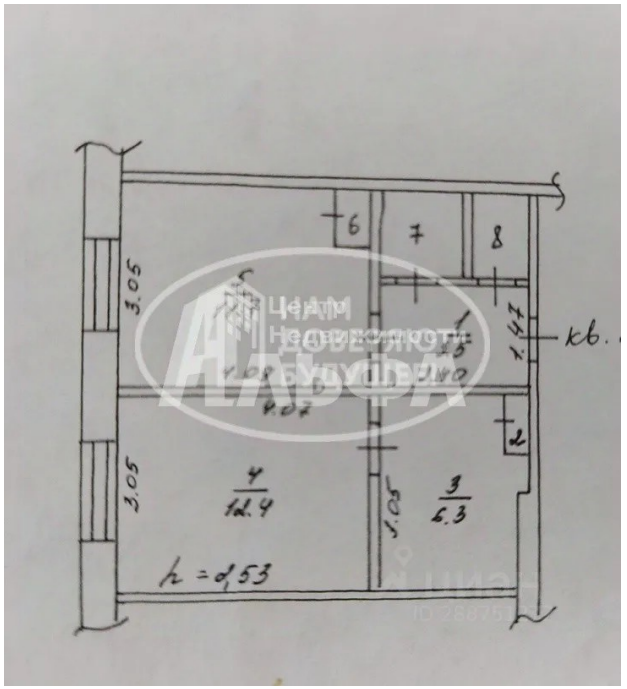

© 2012 - 2026 ЦИАН. Крупнейшая и самая достоверная база данных по аренде и продаже жилой, коммерческой и загородной недвижимости - www.cian.ru